AKASO

V50XCube

AKČNÍ KAMERA



UŽIVATELSKÁ PŘÍRUČKA

V1.0

Obsah

Mnohokrát děkuji ---------- ----------01 Důležité zprávy---------- ---------- ---------- ---01

Voděodolný---------- ---------- ---------- ---------- 02

1. Vlastnosti produktu ---------- -- ---------- 03

2. Specifikace---------- ---------- ---------- 04

3. Co je v krabici ---------- ---------- 05

4. V50 X Cube ---------- -- ---------- 06

5. První použití ---------- -- ---------- 07

6. První kroky---------- -- ---------- 09

7. Přehled režimu ---------- ---------- --------12

8. Personalizace V50 X Cube ---------- ---------- 14

8.1 Nastavení videa---------- ---------- ---------- 14

8.2 Nastavení fotografií ---------- -- ---------- 16

8.3 Nastavení systému ---------- -- ---------- 18

9. Připojení V50 X Cube k aplikaci AKASO GO ---------- 23

10. Připojení V50 X Cube k vašemu počítači ---------- 24

11. Přehrávání obsahu---------- ---------- 25

12. Odstranění obsahu ---------- ---------- -------- 26

13. Načítání obsahu---------- ---------- 27

14. Údržba fotoaparátu ---------- ---------- - 28

15. Maximalizace životnosti baterie ---------- ---------- - 29

16. Pilot ---------- -- ---------- 30

17. Instalace kamery ---------- ---------- ------- 33

18. Kontakt ---------- -- ---------- 37

Mnohokrát děkuji

Děkujeme za zakoupení vodotěsné akční kamery AKASO V50 X Cube! Před použitím tohoto produktu si pečlivě přečtěte tento návod a související bezpečnostní pokyny a uschovejte je pro budoucí použití.

Důležité zprávy

1. Tento fotoaparát je přesné zařízení. Chraňte jej před pády nebo nárazy, aby nedošlo k poškození.
2. Udržujte fotoaparát v dostatečné vzdálenosti od zařízení nebo předmětů se silnými magnetickými poli nebo napájením, jako jsou motory a magnety, protože to může ovlivnit kvalitu zvuku a obrazu.
3. Ujistěte se, že kamera pracuje v doporučeném teplotním rozsahu. Nenechávejte jej při vysokých nebo nízkých teplotách po dlouhou dobu, protože to může zkrátit jeho životnost.
4. Po použití fotoaparátu ve slané vodě jej opláchněte sladkou vodou a jemně osušte měkkým hadříkem.
5. Nenabíjejte fotoaparát po dlouhou dobu. Během nabíjení držte fotoaparát mimo dosah dětí a domácích zvířat, abyste předešli nehodám.
6. Udržujte fotoaparát mimo ostré předměty a místa vystavená vlhkosti.

7. Pro optimální výkon používejte vysoce kvalitní MicroSD karty.
8. Nenechávejte MicroSD kartu v blízkosti objektů se silným magnetickým polem, abyste předešli chybám v souboru.
9. Baterii nelze odpojit. Z bezpečnostních důvodů se jej nepokoušejte rozebírat.

10. Pokud se vaše akční kamera přehřívá, kouří nebo páchne, okamžitě ji odpojte, abyste předešli riziku požáru.
11. Akční kamera V50 X Cube je navržena tak, aby detekovala podmínky přehřátí a zajistila optimální výkon. Pokud provozní teplota kamery dosáhne 45 stupňů, nabíjení se zastaví. V takovém případě fotoaparát před nabíjením vypněte. To pomáhá zvýšit výkon tím, že chrání hardware fotoaparátu před poškozením.

Vodotěsný

Akční kamera V50 X Cube se může pochlubit vodotěsností IPX8, která umožňuje její ponoření do hloubky až 21 metrů (69 stop) bez vnějšího krytu. Vždy byste se však měli ujistit, že kryt USB je pevně uzavřen, aby nedošlo k úniku kapaliny z fotoaparátu. Vezměte prosím na vědomí, že jakékoli poškození funkce fotoaparátu v důsledku nesprávné manipulace vedoucí k úniku kapaliny ruší platnost záruky.

1. Vlastnosti produktu

* Záznam videa ve vysokém rozlišení 4K30fps

* 20MP fotografie

* Algoritmus stabilizace obrazu pro plynulé a čisté videozáznamy

*IPX8 až 21 metrů/69 stop bez vnějšího krytu

* 2,1 palcový dotykový displej pro přehrávání ve vysokém rozlišení

* 2,4G dálkové ovládání součástí dodávky

* Vestavěná Wifi pro bezdrátový přenos souborů

* Podporované kapacity až 256 GB

* Podporováno nabíjení během nahrávání

* Režimy fotografování: Fotografie, Časovač pro fotografování, Sekvenční fotografie, Časosběrné fotografie, Malování světlem

* Video režimy: Video, Looping Video, Time Lapse Video, Slow Motion, Hyperlapse

2. Specifikace

Označit	AKASO
Název produktu	Vodotěsná 4K sportovní kamera V50 X Cube
Model	V50XCube
Velikost	53,7 × 45 × 37,9 mm
Čistá hmotnost	100 g
Obrazovka	2,1 palcový dotykový HD displej
Formát videa	MOV
Kódování videa	H.264
Kapacita baterie	Vestavěná baterie 1050 mAh
Výdrž baterie	Přibližně 2,2 hodiny záznamu při 4K30fps s povoleným EIS.Pozor:Skutečná výdrž baterie se může lišit v závislosti na prostředí a použití.
Doba nabíjení	asi 2 hodiny
Vstup	DC 5V 1A
rozhraní USB	USB 2.0
Frekvence napájení	60Hz/50Hz
Bezdrátová síť	Vestavěné Wi-Fi
Fotoaparát vodotěsný	IPX8 Vodotěsný do 21M/69FT
Provozní teplota	- 5℃~45℃ (23℉~113℉)
Kompatibilní systémy	Vista nebo novější / Windows / Mac IOS

3. Co je v krabici



V50XCube
× 1



Montážní svorka
× 1



USB kabel
× 1



Pilot
x 1



Pilotní popruh
x 1

Oboustranná páska
lepidlo × 2



Příloha k
helma × 2



Uchycení spony
× 1



Oprava
J-hák x 1



H montáž
x 1



A Montáž
× 1



E Upevnění
× 1



C Upevnění
× 1



D Upevnění
× 1



F Upevnění
× 1



Klíč
× 1



Obvaz
× 4



Háčky
×5



Tkanina pro
čočky x 1



Rychlý průvodce
x 1

4. Kostka V50 X

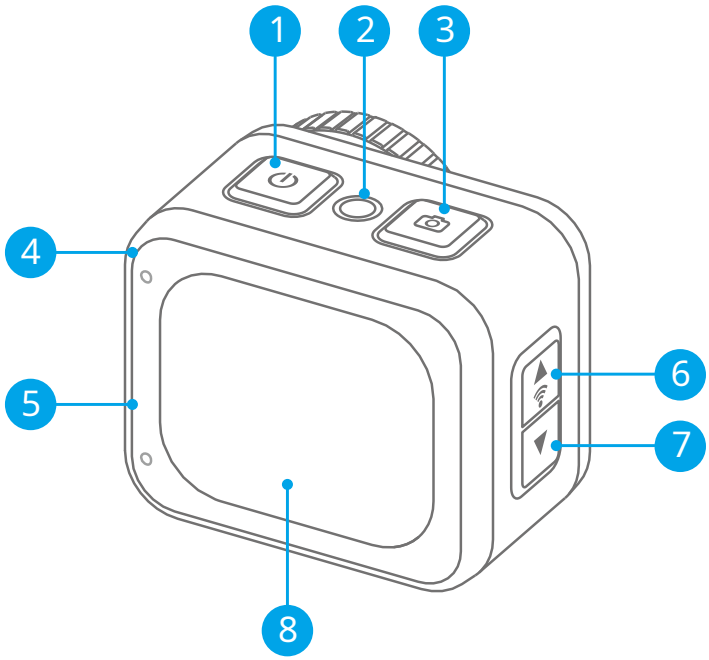

1. Tlačítko napájení/
2. režimu Tlačítko Reset
3. Tlačítko spouště /OK
4. Funkční/Wifi indikátor
5. Indikátor nabíjení
6. Tlačítko nahoru/Wifi
7. Tlačítko Dolů/Nastavení
8. Dotyková obrazovka

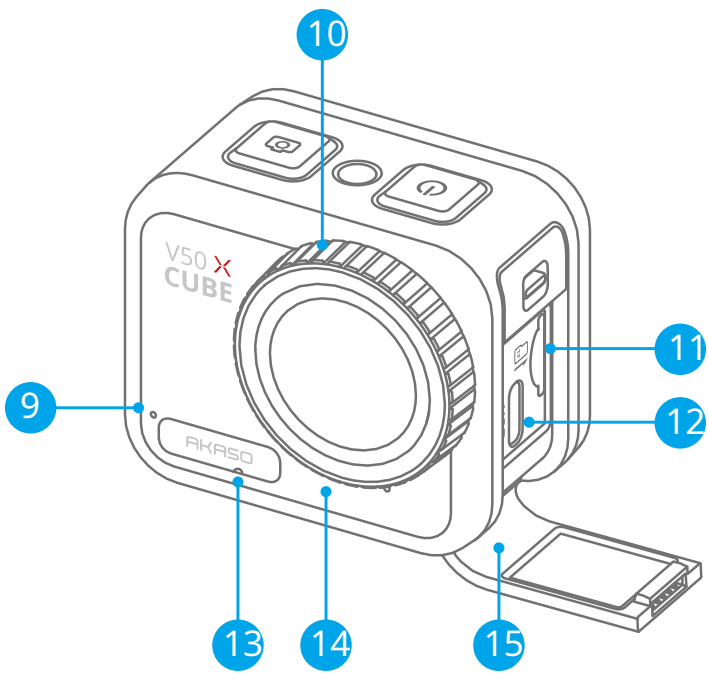

9. Mikrofon
10. Čočka
11. Slot pro paměťovou kartu
12. USB napájecí port
13. Otvor pro vyrovnání tlaku
14. Reproduktor
15. USB kryt

Tip:Port pro vyrovnávání tlaku hraje klíčovou roli při usnadnění volného proudění vzduchu uvnitř i vně kamery. Vyrovnáváním tlakové nerovnováhy chrání před potenciálními poruchami reproduktoru nebo voděodolné prodyšné fólie způsobené dlouhodobými tlakovými nerovnováhami.

5. První použití

Vítejte v akční kameře AKASO V50 X Cube. K nahrávání videí a fotografování je nutná paměťová karta (prodává se samostatně).

(1) Použití paměťových karet

Používejte značkové paměťové karty, které splňují tyto požadavky:
-U3
- Kapacita až 256 GB (FAT32)

Pozor:

① Před použitím naformátujte paměťovou kartu ve fotoaparátu. Abyste udrželi paměťovou kartu v dobrém stavu, pravidelně ji formátujte. Přeformátování vymaže všechna data, takže budete muset nejprve přenést své fotografie a videa.

② Paměťová karta formátu FAT32 přestane nahrávat, když kapacita každého souboru překročí 4 GB, a zahájí nahrávání znovu.

③ Paměťové karty větší než specifikovaná maximální kapacita mohou způsobit problémy, jako je nedostatečné rozpoznání, nebo dokonce poruchy fotoaparátu, jako je nereaguje nebo selhání softwaru.

(2) Vložení paměťové karty

Nejprve zatlačte na kryt USB, abyste odkryli slot pro paměťovou kartu, a poté vložte paměťovou kartu tak, aby štítek směřoval k prostoru pro baterii. Chcete-li kartu vyjmout, jednoduše ji zatlačte nehtem do slotu a karta vyskočí.

Pozor:Před instalací prosím vypněte kameru

(3) Nabíjení fotoaparátu

Najděte USB napájecí port a připojte fotoaparát k USB adaptéru nebo počítači pomocí dodaného USB kabelu. Indikátor nabíjení bude blikat červeně

během nabíjení a po úplném nabití se vypne. Po úplném nabití odpojte kabel.

Tip:Před prvním použitím fotoaparát plně nabijte; kameru můžete také nabíjet připojením k zapalovači v autě; Plné nabití může trvat přibližně 3 hodiny.

(4) Zapněte fotoaparát

Stisknutím a podržením tlačítka napájení zapněte akční kameru V50X Cube. Před zapnutím se ujistěte, že je kryt USB bezpečně uzavřen.

6. První kroky

(1) Zapnutí a vypnutí

Zapnutí napájení: Když je fotoaparát vypnutý, zapněte jej stisknutím a podržením tlačítka napájení po dobu asi 3 sekund. Indikátor práce zůstane modrý.

Vypínání: Když je fotoaparát zapnutý, vypněte jej stisknutím a podržením tlačítka napájení po dobu asi 3 sekund. Indikátor provozu zhasne.

(2) Obrazovka náhledu



1. Režim
2. Čas nahrávání
3. Aktuální režim
4. Aktuální rozlišení
5. Úroveň baterie Záznam
6. zvuku
7. Přiblížení
8. Nastavení

(3) Zapněte nebo vypněte Wifi

Umožnit: Na obrazovce náhledu stiskněte a podržte tlačítko Wifi po dobu tří sekund nebo klepněte na ikonu Wifi v nabídce režimu a zapněte Wifi. Kamera během několika sekund přejde do režimu Wifi a indikátor Wifi bude blikat zeleně. Indikátor Wifi zůstane svítit, když je Wifi připojen, a zhasne, když je vypnutý.

Zakázat:V režimu Wifi stiskněte tlačítko Wifi nebo klepněte na ikonu**X**" na obrazovce Wifi pro vypnutí Wifi.

(4) Rychlé přepínání režimu

Chcete-li přepnout: Na obrazovce náhledu stisknutím tlačítka režimu přejděte do nabídky režimu fotografování a poté klepnutím na „Video“ nebo „Foto“ přejděte do nabídky režimu videa nebo fotografie. Z dostupných možností si budete moci vybrat požadovaný režim videa nebo fotografie.



Tip:Mezi režimy videa a fotografií můžete také přepínat přejetím doleva nebo doprava.

Ukončení: Stisknutím tlačítka režimu opustíte aktuální režim.

(5) Přiblížení nebo oddálení

Na obrazovce náhledu stiskněte tlačítko nahoru nebo dolů pro přiblížení nebo oddálení. Sportovní kamera V50 X Cube podporuje až 5x zoom.

(6) Vstupte na obrazovku nastavení

Na obrazovce náhledu stisknutím a podržením tlačítka spouště přejděte na obrazovku nastavení. Chcete-li opustit obrazovku nastavení, klepněte na ikonu Zpět .

(7) Pomocí tlačítka spouště

V režimu fotografie nebo videa stisknutím tlačítka spouště pořídíte fotografii nebo zahájíte nahrávání videa. Chcete-li zastavit nahrávání v režimu videa, stiskněte znovu tlačítko spouště.

(8) Vstupte na obrazovku přehrávání

Na obrazovce náhledu stiskněte a podržte tlačítko dolů nebo klepněte na ikonu přehrávání v levém dolním rohu a přejděte na obrazovku přehrávání. Budete mít přístup k sadě videí nebo fotografií pro přehrávání nebo smazání souborů. Chcete-li opustit obrazovku přehrávání, jednoduše klepněte na ikonu Zpět v pravém horním rohu.

7. Přehled režimů

Akční kamera V50 X Cube nabízí 10 režimů: Video, Looping Video, Time Lapse Video, Slow Motion, Hyperlapse, Photo, Burst Photo), Time Lapse Photo, Photo Timer a Light Painting.

• Režim videa

Fotoaparát se ve výchozím nastavení zapne v režimu videa.

V režimu videa zahájíte nahrávání videa stisknutím tlačítka spouště. Chcete-li nahrávání zastavit, stiskněte znovu tlačítko spouště.

• Režim smyčkového videa

V tomto režimu bude fotoaparát po stisknutí spouště nepřetržitě nahrávat krátké videoklipy podle nastavené doby smyčky. Když je SD karta plná, kamera automaticky vymaže nejstarší videa, aby bylo možné pokračovat v nahrávání.

• Režim časosběrného videa

Časosběrné video zhušťuje delší události do krátkých klipů nahráváním snímků v nastavených intervalech.

V tomto režimu, když stisknete tlačítko spouště, fotoaparát zachytí sérii snímků v nastavených intervalech a zhustí dlouhé trvání události do rychlého časosběrného videa.

• Režim pomalého pohybu

Režim Slow Motion umožňuje kameře pořizovat záběry ve zvoleném rozlišení a rychlosti, ale ukládá video s rychlostí přehrávání 30 snímků za sekundu. Díky tomu se při přehrávání videa zobrazuje působivě zpomaleně.

• Režim hyperlapse

Režim Hyperlapse umožňuje kameře vytvářet stabilní a plynulá akcelerovaná videa, která se zdají rychlejší než realita. Tento režim je ideální pro zachycení dynamických scén.

• Režim fotografie

V tomto režimu stisknutím spouště pořídíte fotografii v nastaveném rozlišení.

• Režim Burst Photo

V tomto režimu, když stisknete tlačítko spouště, fotoaparát bude nepřetržitě pořizovat několik snímků za sekundu podle nastavení.8 Režim časosběrného fotografování

V tomto režimu při stisknutí spouště fotoaparát automaticky spustí odpočítávání a pořizuje snímky v nastavených intervalech, dokud znovu nestisknete spoušť.

• Režim Photo Timer

V tomto režimu fotoaparát zahájí nastavené odpočítávání a poté automaticky uvolní spoušť, aby po stisku spouště pořídil snímek.

• Režim malování světlem

Režim Light Painting využívá nižší rychlost závěrky, aby na snímač fotoaparátu dopadlo více světla, takže je ideální pro použití za špatných světelných podmínek, jako je noc, pod vodou nebo při zachycování světelných stop.

V tomto režimu, když stisknete tlačítko spouště, bude fotoaparát pořizovat snímky v nastavený čas, dokud expoziční čas neskončí.

Pozor:Při používání tohoto režimu zajistěte stabilitu fotoaparátu.

8. Personalizace V50 X Cube

8.1 Nastavení videa

Chcete-li nakonfigurovat nastavení videa, přejděte na obrazovku nastavení klepnutím na ikonu nastavení v pravém dolním rohu obrazovky nebo stiskněte a podržte tlačítko spouště. Ve výchozím nastavení je kamera na obrazovce nastavení videa.

(1) Rozlišení videa

4K30fps/2,7K60fps/2,7K30fps/1080P60fps/1080P30fps/720P120fps/720P60fps/720P30fps (výchozí nastavení: 4K30fps)

Nakonfigurujte rozlišení a snímkovou frekvenci pro nahrávání videí. Tato kamera dokáže nahrávat video rychlostí až 4K30 snímků za sekundu, přičemž vyšší rozlišení poskytuje větší jasnost a detaily díky většímu počtu pixelů. Vyšší rozlišení videa však také vede k větší velikosti souborů.

Pozor:Nahrávání videí s vysokým rozlišením nebo vysokou snímkovou frekvencí při vysokých okolních teplotách může mít za následek vyšší spotřebu energie a rychlé zahřívání fotoaparátu.

(2) Stabilizace obrazu

Vypnuto/Zapnuto (výchozí: Vypnuto)

Elektronická stabilizace obrazu dokáže účinně vyhladit chvění objektivu a zajistit tak plynulá a čistá videa. Tato funkce je ideální pro zachycení scén zahrnujících aktivity, jako je jízda na koni, bruslení a střelba z ruky.

Pozor:Stabilizace obrazu bude deaktivována, když snímková frekvence překročí 60 snímků za sekundu; bude také zakázáno, když jsou povoleny Kalibrace zkreslení a Vzhůru nohama nebo když je kamera v režimech časosběrného videa a zpomaleného pohybu.

(3) Doba opakování

1 min/3 min/5 min (výchozí nastavení: 1 min)

Nastavte délku videí pořízených v režimu Looping Video. Pokud například nastavíte „Doba smyčky“ na „1 min“, bude kamera ukládat videa každou minutu.

Jakmile se paměť zaplní, kamera automaticky vymaže nejstarší videa, aby bylo možné pokračovat v nahrávání.

Pozor:Toto nastavení je dostupné pouze v režimu Looping Video.

(4) Časosběrný interval

1 s/3 s/5 s/10 s/30 s/1 min (výchozí nastavení: 3 s)

Nastavuje interval, ve kterém kamera zaznamenává scénu v režimu časosběrného videa. Kamera zaznamená scény v nastaveném intervalu a plynule je sestaví do krátkého videa.

Pozor:Časosběrná videa se nahrávají bez zvuku. Toto nastavení je dostupné pouze v režimu časosběrného videa.

(5) Rychlost pomalého pohybu

2,7K 2X/1080P 2X/720P 4X (výchozí nastavení: 2,7K 2X)

Nastavte rychlostní faktor, o který je video zpomaleno v režimu Slow Motion.

Pozor:Toto nastavení je dostupné pouze v režimu Slow Motion; bude také zakázána, když je povolena stabilizace obrazu.

(6) Rychlost hyperlapsu

2X/4X/6X/10X/15X (výchozí nastavení: 2X)

Nastavte rychlostní faktor, kterým se video zrychlí.

Pozor:Toto nastavení je dostupné pouze v režimu Hyperlapse.

(7) Mikrofon

Vestavěný/Externí (výchozí: Vestavěný)

Můžete si vybrat vestavěný nebo externí mikrofon. Chcete-li použít externí mikrofon pro lepší kvalitu zvuku, vyberte nejprve „Externí“. Poté připojte kompatibilní externí mikrofon k portu USB fotoaparátu.

Tip:Pokud nechcete používat externí mikrofon, vyberte prosím možnost „Vestavěný“, aby kamera při nahrávání videa správně nenahrávala zvuk.

(8) Záznam zvuku

Vypnuto/Zapnuto (výchozí: Zapnuto)

Když je nahrávání zvuku zakázáno, kamera bude nahrávat video bez zvuku. Můžete jej zapnout nebo vypnout.

Pozor:Toto nastavení je dostupné pouze v režimech Video a Looping Video.

(9) Hodnota expozice

- 2/-1,7/-1,3/-1,0/-0,7/-0,3/0,0/0,3/0,7/1,0/1,3/1, 7/2 (výchozí: 0,0)

Ve výchozím nastavení fotoaparát používá celý snímek k určení vhodné úrovně expozice. Expozice však umožňuje vybrat oblast, kterou bude fotoaparát upřednostňovat při určování expozice. Toto nastavení je užitečné zejména pro fotografie, kde může být důležitá oblast přeexponovaná nebo podexponovaná. Fotoaparát zobrazí změny v obraze ihned po změně nastavení. Když změníte režim, fotoaparát znovu použije celý snímek k určení vhodné úrovně expozice.

(10) Metr

Střed/průměr/bod (výchozí: Průměr)

Vyberte vhodný režim měření pro optimalizaci snímku na základě různých scén.

8.2 Nastavení fotografií

Chcete-li nakonfigurovat nastavení fotografií, nejprve se ujistěte, že je váš fotoaparát na obrazovce nastavení, a poté klepnutím na ikonu fotografie vlevo přejděte na obrazovku nastavení fotografií.

(1) Rozlišení fotografie

20MP/16MP/14MP/10MP/8MP/5MP/2MP (výchozí nastavení: 20MP)

Tento fotoaparát je schopen pořizovat 20MP fotografie, přičemž vyšší rozlišení poskytuje větší jasnost a detaily díky zvýšenému počtu pixelů. Vyšší rozlišení fotografií však také vede k větší velikosti souborů.

(2) Výstupní formát

JPEG/JPEG+DNG (výchozí: JPEG)

Konfigurace výstupního formátu fotografií. DNG je zkratka pro Digital Negative, bezztrátový nezpracovaný obrazový formát, který uchovává obrazová data bez komprese nebo ztráty. Volba DNG má za následek větší velikosti souborů fotografií, ale poskytuje vynikající kvalitu obrazu a ochranu před ztrátou dat.

(3) Časovač

3 s/5 s/10 s/30 s/1 min (výchozí nastavení: 3 s)

Nastavte čas odpočítávání pro pořízení fotografie. Fotoaparát zahájí nastavené odpočítávání a poté automaticky spustí závěrku, aby pořídil snímek.

Pozor:Toto nastavení je dostupné pouze v režimu Photo Timer.

(4) Časosběrný interval

3 s/5 s/10 s/30 s/1 min (výchozí nastavení: 3 s)

Nastavte interval, ve kterém fotoaparát pořizuje časosběrné fotografie. Pokud například vyberete „3 Sec“, fotoaparát začne odpočítávat od 3 a nepřetržitě pořizuje snímky, dokud znovu nestisknete tlačítko spouště.

Pozor:Toto nastavení je dostupné pouze v režimu Time Lapse Photo.

(5) Série (kontinuální)

3 výstřely/5 výstřelů/10 výstřelů (výchozí nastavení: 3 výstřely)

Určuje počet po sobě jdoucích fotografií pořízených za sekundu.

Pozor:Toto nastavení je dostupné pouze v režimu Burst Photo.

(6) Doba expozice

1 sekunda/2 sekundy/5 sekund/8 sekund/30 sekund/60 sekund (výchozí nastavení: 1 sekunda)

Nastavte dobu expozice v režimu malování světlem. Fotoaparát bude pořizovat fotografie, dokud neuplyne nastavený čas.

Pozor:Toto nastavení je dostupné pouze v režimu Malování světlem.

(7) Hodnota expozice

- 2/-1,7/-1,3/-1,0/-0,7/-0,3/0,0/0,3/0,7/1,0/1,3/1, 7/2 (výchozí: 0,0)

Ve výchozím nastavení fotoaparát používá celý snímek k určení vhodné úrovně expozice. Expozice však umožňuje vybrat oblast, kterou bude fotoaparát upřednostňovat při určování expozice. Toto nastavení je užitečné zejména pro fotografie, kde může být důležitá oblast přeexponovaná nebo podexponovaná. Fotoaparát zobrazí změny v obraze ihned po změně nastavení. Když změníte režim, fotoaparát znovu použije celý snímek k určení vhodné úrovně expozice.

(8) ISO

Auto/100/200/400/600/800/1600/3200 (výchozí: Auto)

ISO určuje citlivost fotoaparátu na světlo a vytváří kompromis mezi jasem a výsledným obrazovým šumem. Obrazový šum označuje stupeň zrnitosti v obraze. Při slabém osvětlení vedou vyšší hodnoty ISO k jasnějším snímkům, ale s větším obrazovým šumem. Nižší hodnoty mají za následek menší obrazový šum, ale tmavší obraz.

(11) Metr

Střed/průměr/bod (výchozí: Průměr)

Vyberte vhodný režim měření pro optimalizaci snímku na základě různých scén.

(10) Kvalita fotografie

Jemná/Normální/Úsporná (výchozí: Dobrá)

Určuje úroveň detailů na fotografiích.

8.3 Nastavení systému

Chcete-li nakonfigurovat nastavení systému, nejprve se ujistěte, že je kamera na obrazovce Nastavení, poté klepněte na ikonu Nastavení nalevo a přejděte na obrazovku nastavení systému.

(1) Zvuky

Závěrka: Zapnuto/Vypnuto (Výchozí: Zapnuto) Spuštění:

Zapnuto/Vypnuto (Výchozí: Zapnuto) Pípnutí: Zapnuto/

Vypnuto (Výchozí: Zapnuto) Hlasitost: 0, 1, 2, 3

Můžete povolit nebo zakázat zvuk závěrky, spuštění a pípnutí nebo upravit hlasitost systému fotoaparátu.

(2) Kalibrace zkreslení

Zapnuto/Vypnuto (výchozí: Vypnuto)

Tato funkce opravuje oční efekt, který se může vyskytnout u širokoúhlých fotografií, a umožňuje tak získat snímky bez zkreslení.

Pozor:Kalibraci zkreslení nelze aktivovat, když je povolena stabilizace obrazu.

(3) Úhel

Super Wide/Wide/Medium/Narrow (výchozí: Super Wide)

Úhel označuje, jak velkou část scény (měřeno ve stupních) lze zachytit objektivem fotoaparátu. Super široký úhel zachytí většinu scény, zatímco úzký úhel zachytí nejméně.

(4) Vyvážení bílé

Automaticky/Žárovka/Zářivka/Denní světlo/Zataženo (výchozí: Auto)

Vyvážení bílé přesně upravuje teplotu barev videí a fotografií a zajišťuje optimální přesnost barev v teplých i studených světelných podmínkách.

Pozor:Chcete-li nastavit vyvážení bílé, nejprve vypněte režim potápění a nastavte barvu na „Přirozené“.

(5) Ostrost

Silný/Normální/Měkký (výchozí: Normální)

Tato funkce upravuje ostrost objektů ve scéně, což je zásadní pro zachycení nejjemnějších detailů a zlepšení celkové kvality vašich fotografií nebo videí.

(6) Barva

Přírodní/Černobílá/Sépie (výchozí: Přírodní)

Toto nastavení nabízí mnoho možností na výběr. S různými barvami můžete zachytit ty nejúžasnější nahrávky.

Pozor:Chcete-li nastavit barvu, nejprve vypněte režim potápění a nastavte vyvážení bílé na „Auto“.

(7) Režim potápění

Vypnuto/Plavání/Šnorchlování/Potápění/Vlastní/Normální/2800K/3200K/4000K/ 4500K/ 5000K/5500K/6000K/6500K/7000K/7500K (výchozí: Vypnuto)

Zakažte nebo nakonfigurujte tuto funkci. Režim potápění kompenzuje modrý nebo zelený barevný nádech způsobený vodou a poskytuje přesnější a přirozenější barvy v záběrech pod vodou, takže je ideální pro fotografování pod vodou.

Pozor:Chcete-li aktivovat režim potápění, nejprve nastavte Barva na „Přirozený“ a Vyvážení bílé na „Automaticky“.

(8) WDR

Zapnuto/Vypnuto (výchozí: Vypnuto)

WDR (Wide Dynamic Range) dokáže vylepšit detaily v tmavých i světlých oblastech obrazu, zejména ve vysoce kontrastních scénách.

(9) Vzhůru nohama

Zapnuto/Vypnuto (výchozí: Vypnuto)

Určuje orientaci videí nebo fotografií, aby se zabránilo nahrávání vzhůru nohama.

Pozor:Uživatelské rozhraní bude vzhůru nohama, když je povoleno Upside Down; Upside Down nelze aktivovat, když je zapnutá stabilizace obrazu.

(10) Režim jízdy

Zapnuto/Vypnuto (výchozí: Vypnuto)

Po zapnutí jízdního režimu, po připojení kamery k autozapalovači a nastartování vozu se kamera automaticky zapne, aby v nastaveném intervalu začala nahrávat video a ukládat video soubor. Uloží soubor a automaticky se vypne, když zastavíte auto. Jakmile je SD karta plná, kamera automaticky smaže nejstarší videa, aby bylo zajištěno nepřetržité nahrávání.

(11) Automatické vypnutí

Vypnuto/1 min/3 min/5 min/10 min (výchozí: 3 min)

Fotoaparát se po určité době nečinnosti automaticky vypne, aby se šetřila baterie.

(12) Spořič obrazovky

Vypnuto/30 s/1 min/3 min/5 min (výchozí: 1 min)

Displej se po určité době nečinnosti automaticky vypne, aby se šetřila baterie. Chcete-li displej znovu zapnout, stiskněte libovolné tlačítko na fotoaparátu.

(13) Jazyk

Angličtina/Deutsch/Français/Italiano/Español/Português/日本語/한국어/简体中文/繁体中文/Россий́ский/Bahasa Indonesia/Bahasa Melayu (výchozí: angličtina)

Pro akční kameru V50 X Cube si můžete vybrat jazyk systému.

(14) Datum a čas

RRRR/MM/DD, MM/DD/RRRR, DD/MM/RRRR (výchozí: MM/DD/RRRR)

Datum a čas fotoaparátu lze nastavit ručně.

Tip:Datum a čas na kameře se po připojení k aplikaci AKASO GO synchronizují s datem a časem v telefonu.

(15) Datumové razítko

Vypnuto /Datum/Datum a čas (výchozí: Datum a čas)

Vodoznak bude přidán do videa nebo fotografie podle vašeho preferovaného nastavení.

Pokud je například zapnuto „Datum a čas“, bude ve videu nebo fotce zahrnuto aktuální datum a čas. Alternativně můžete tuto funkci zakázat výběrem možnosti Vypnuto.

(16) Výkonová frekvence

60Hz/50Hz (výchozí: 60Hz)

Frekvence napájení je také známá jako frekvence sítě nebo frekvence sítě, je to frekvence střídavého proudu (AC), která se používá ve většině elektrických energetických systémů po celém světě. Pokud žijete na severovýchodě, nastavte frekvenci napájení na 60 Hz, což znamená, že proud mění směr 60krát za sekundu. Pokud žijete mimo tuto oblast, nastavte frekvenci na 50 Hz.

(17) Formátovat kartu

Ano/Ne (výchozí: Ne)

Než začnete snímat, musíte dokončit proces formátování. Abyste udrželi paměťovou kartu v dobrém stavu, doporučujeme ji pravidelně formátovat. Přeformátování smaže veškerý obsah, takže budete muset nejprve načíst fotky a videa.

(18) Resetovat

Ano/Ne (výchozí: Ne)

Tato možnost obnoví všechna nastavení na výchozí hodnoty.

(19) O

Zkontrolujte model fotoaparátu a verzi softwaru.

Model:V50XCube

Verze:SN-AX-XX-V1.0

9. Připojení V50 X Cube k aplikaci AKASO GO

Chcete-li připojit fotoaparát k aplikaci AKASO GO, nejprve si stáhněte aplikaci z App Store nebo Google Play do svého smartphonu. Jakmile fotoaparát připojíte k aplikaci AKASO GO, můžete jej ovládat a pořizovat fotografie nebo měnit nastavení pomocí telefonu. Pomocí této aplikace si také můžete vychutnat živý náhled, přehrávání, stahování, upravování a sdílení videí. Při připojení kamery k aplikaci AKASO GO postupujte podle pokynů níže.

(1)Zapněte kameru a poté stiskněte a podržte tlačítko „Nahoru“ nebo klepněte na ikonu Wifi v nabídce režimu nebo stisknutím tlačítka Wifi zapněte Wifi. Kamera přejde do režimu Wifi a zobrazí informace o síti Wifi.

(2) Zapněte na svém telefonu Wifi a přejděte na stránku nastavení Wifi, najděte v seznamu SSID Wifi s názvem „AKASO_V50XCube_A_XXXX“, klepněte na něj a poté zadejte heslo pro připojení.

rada:Když je kamera připojena k Wifi, na telefonu se zobrazí „Žádné připojení k internetu“ nebo „Špatné zabezpečení“ kvůli blokování signálu 4G telefonu. Můžete to ignorovat a pokračovat v připojení k aplikaci.

(4) Otevřete aplikaci AKASO GO, klepněte na „Zařízení“ → „Přidat zařízení“ a poté vyberte ze seznamu „V50 X Cube“ pro připojení.

(4) Zaškrtněte políčko „Výše uvedená operace byla potvrzena“ a klepněte na „Živé zobrazení“. Vaše kamera se během několika sekund připojí k aplikaci AKASO GO.

10. Připojení V50 X Cube k vašemu počítači

Připojte akční kameru V50 X Cube k počítači pomocí přiloženého USB kabelu. Kamera se zapne a zobrazí 4 režimy: Mass Storage, Webcam, PC Camera a Charging. Stisknutím tlačítka nahoru nebo dolů vyberte požadovaný režim.

Skladování: Pokud zvolíte tuto možnost, stiskněte tlačítko spouště a budete moci přehrávat soubory videa nebo fotografií na počítači.

webkamera: Stisknutím tlačítka spouště přejděte do režimu webové kamery. Kamera bude nyní používána jako webová kamera.

PC kamera: Stisknutím tlačítka spouště vstoupíte do režimu PC fotoaparátu. Nyní můžete fotoaparát i nadále používat při nabíjení.

Přistání: Stiskněte tlačítko spouště a fotoaparát se nabije počítačem.

11. Přehrávání obsahu

Obsah lze přehrávat na vaší videokameře, počítači, televizoru nebo chytrém telefonu. Chcete-li přehrávat videa a fotografie v počítači, musíte tyto soubory nejprve přenést. Nahrávání souborů také uvolňuje úložný prostor pro nový obsah. U této metody závisí rozlišení přehrávání na rozlišení zařízení a jeho schopnosti hrát v tomto rozlišení.

Prohlížení souborů na V50 X Cube

(1) Zapněte fotoaparát a poté stiskněte a podržte tlačítko dolů nebo klepněte na ikonu přehrávání v levém dolním rohu obrazovky a přejděte na obrazovku přehrávání.

Pozor:Pokud vaše paměťová karta obsahuje velké množství obsahu, může načtení chvíli trvat.

(2) Klepnutím na ikonu videa nebo fotografie na obrazovce přehrávání otevřete sadu videí nebo fotografií.

(3) Vyberte video nebo fotografii, kterou chcete zobrazit, a poté klepnutím přejděte do režimu celé obrazovky. Soubor se začne přehrávat.

(4) Chcete-li ukončit režim přehrávání, jednoduše klepněte na ikonu návratu v pravé horní části obrazovky přehrávání.

12. Odstranění obsahu

Mazání souborů z V50 X Cube

(1) Přejděte na obrazovku přehrávání.

(2) Klepnutím na ikonu videa nebo fotografie na obrazovce přehrávání otevřete sadu videí nebo fotografií.

(3) Klepněte na ikonu Odstranit v pravém horním rohu obrazovky a vyberte soubor, který chcete smazat.

(4) Dalším klepnutím na ikonu Delete potvrďte odstranění vybraného souboru. Soubor bude úspěšně smazán.

(5) Chcete-li ukončit režim přehrávání, jednoduše klepněte na ikonu návratu v pravé horní části obrazovky přehrávání.

Mazání souborů v aplikaci AKASO GO

(1) Otevřete aplikaci AKASO GO a poté ji připojte ke kameře.

(2) Klepnutím na ikonu alba v levém dolním rohu zobrazíte všechny fotografie a videa pořízená fotoaparátem.

(3) Vyberte video nebo fotografii, kterou chcete smazat, klepněte na ikonu v pravém horním rohu a poté klepněte na „Odstranit“ a „Potvrdit“. Vybraný soubor bude úspěšně smazán.

13. Načítání obsahu

Načítání obsahu do počítače

Obsah můžete přenést do počítače pomocí kabelu USB nebo čtečky karet (prodává se samostatně). Chcete-li přenést soubory do počítače pomocí kabelu USB, připojte fotoaparát k počítači pomocí kabelu USB. Po zobrazení výzvy vyberte jako preferované připojení „Úložiště USB“. Chcete-li přenést soubory do počítače pomocí čtečky karet, vložte paměťovou kartu do čtečky karet a poté ji připojte k portu USB v počítači. Po úspěšném přenosu můžete přenést soubory do počítače nebo odstranit vybrané soubory pomocí Průzkumníka souborů.

Stáhněte si obsah do svého smartphonu

(1) Otevřete aplikaci AKASO GO a poté ji připojte ke kameře.

(2) Klepnutím na ikonu Album v levém dolním rohu zobrazíte všechny fotografie a videa zaznamenaná fotoaparátem.

(3) Klepnutím na ikonu Vybrat v pravém horním rohu vyberte video nebo fotografii, kterou chcete stáhnout, a poté klepněte na ikonu Stáhnout v pravém dolním rohu. Vyčkejte prosím trpělivě, dokud nebude proces stahování dokončen. Soubor bude úspěšně uložen do fotoalba vašeho telefonu.

Pozor:

(1) Během stahování neměňte nastavení Wifi ani se neodpojujte od APP.

(2) Pokud se vám nedaří stahovat videa nebo fotografie do iPhone pomocí aplikace, přejděte do Nastavení telefonu → Soukromí → Fotky, vyhledejte „AKASO GO"a vyberte"Všechny fotografie".

14. Údržba fotoaparátu

Chcete-li dosáhnout nejlepšího výkonu fotoaparátu, postupujte podle těchto tipů:

(1) Pro zajištění optimální kvality zvuku fotoaparátem jemně zatřeste nebo profoukněte otvory mikrofonu, abyste odstranili veškeré nečistoty.

(2) K čištění čočky použijte měkký hadřík, který nepouští vlákna. Nedávejte do blízkosti objektivu cizí předměty.

(3) Nedotýkejte se čočky prsty, abyste zabránili rozmazání a možnému poškození.

(4) Chraňte kameru před pády a nárazy, protože mohou způsobit vnitřní poškození jejích součástí.

(5) Nevystavujte fotoaparát vysokým teplotám a přímému slunečnímu záření, mohlo by dojít k poškození fotoaparátu.

15. Maximalizujte životnost baterie

Pokud baterie během nahrávání dosáhne 0 %, fotoaparát uloží soubor a vypne se. Chcete-li maximalizovat životnost baterie, postupujte podle následujících tipů:

- Vypněte Wifi připojení.
- Nahrávejte videa s nižší snímkovou frekvencí a rozlišením.
- Použijte nastavení Spořič obrazovky.

16. Pilot

Po zapnutí se kamera automaticky připojí k dálkovému ovladači umístěnému do 10 metrů. Dálkovým ovladačem můžete kameru ovládat a pořizovat fotografie nebo natáčet videa.

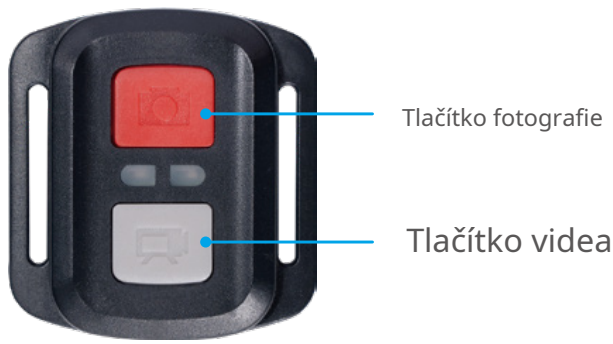

Pozor:Dálkový ovladač je odolný proti stříkající vodě.

Video

Chcete-li nahrát video, nejprve se ujistěte, že je fotoaparát v režimu videa, a poté stiskněte tlačítko video. Během nahrávání videa bude indikátor fotoaparátu blikat. Chcete-li nahrávání zastavit, stiskněte znovu tlačítko videa.

Fotografie

Chcete-li pořídit fotografii, nejprve se ujistěte, že je fotoaparát v režimu fotografie, a poté stiskněte spoušť. Fotoaparát vydá zvuk závěrky na znamení, že byla fotografie pořízena.

Burst Photo

Chcete-li pořídit sérii fotografií, nejprve zkontrolujte, zda je fotoaparát v režimu série, a poté stiskněte spoušť. Fotoaparát vydá zvuk závěrky na znamení, že byla fotografie pořízena.

Časová prodleva

Chcete-li pořizovat časosběrné fotografie nebo videa, nejprve se ujistěte, že je fotoaparát v režimu časosběrného snímání, a poté stiskněte tlačítko Fotografie nebo Video.

Výměna baterie CR2032 v dálkovém ovladači

(1) Pomocí šroubováku odšroubujte 4 šrouby na zadním krytu dálkového ovladače a otevřete jej.



(2) Odstraňte další 4 šrouby na desce plošných spojů dálkového ovládání.



(3) Zvedněte obvodovou desku a vysuňte baterii, jak je znázorněno níže.



Pozor:Vyvarujte se otáčení obvodové desky, aby nedošlo k převrácení tlačítek dálkového ovládání.

(4) Vložte novou baterii stranou „+“ nahoru.

(5) Našroubujte všechny 4 šrouby zpět na desku plošných spojů.



(6) Zašroubujte všechny 4 šrouby zpět do krytu.

17. Instalace kamery

Kameru lze připevnit na helmu, řídítka a další a odemknout tak více zábavy.

Pozor:Před potápěním se ujistěte, že je kryt USB pevně uzavřen, aby nedošlo k namočení.

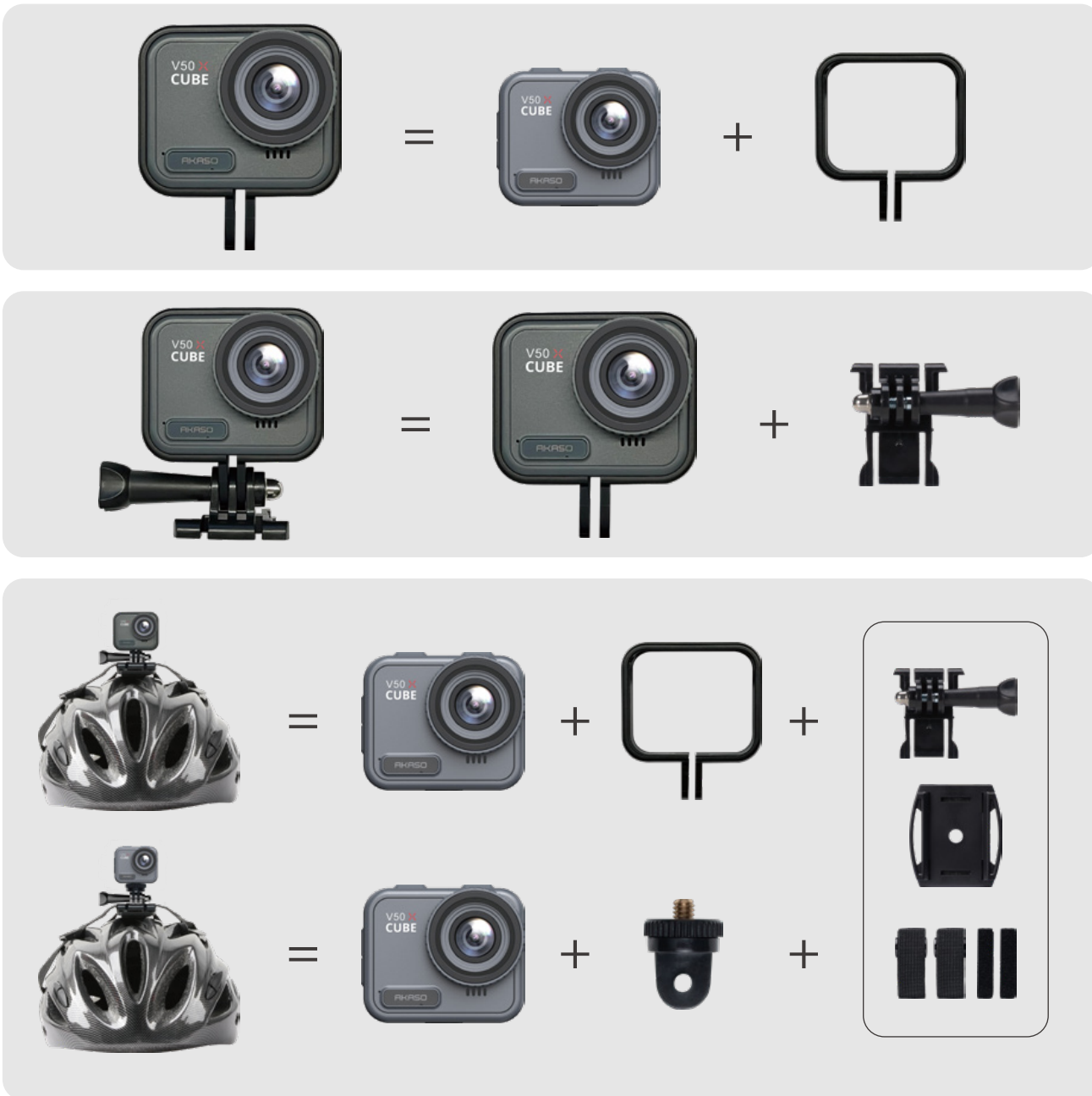







Ochrana životního prostředí



Odpadní elektronické zařízení označené v souladu se směrnicí Evropské unie nelze likvidovat s ostatním komunálním odpadem. Podléhá selektivnímu sběru a recyklaci na určených místech. Zajištěním jeho správné likvidace zabráníte případným negativním dopadům na životní prostředí a lidské zdraví. Systém sběru odpadních zařízení je v souladu s místními předpisy na ochranu životního prostředí týkajícími se likvidace odpadu. Podrobné informace k tomuto tématu získáte na obecním úřadě, v čistírně nebo v prodejně, kde byl výrobek zakoupen.

CE Výrobek splňuje požadavky tzv. směrnic. Nový přístup Evropské unie (EU), týkající se problematiky bezpečnosti provozu, ochrany zdraví a ochrany životního prostředí, specifikující hrozby, které by měly být detekovány a eliminovány.

Výrobek by měl být pravidelně udržován (čištěn) sami nebo specializovanými servisními místy na náklady a odpovědnost uživatele. Pokud v uživatelské příručce nejsou žádné informace o nutné cyklické údržbě nebo servisních úkonech, měli byste pravidelně, alespoň jednou týdně, hodnotit, zda se fyzický stav výrobku neliší od fyzicky nového výrobku. Pokud je zjištěna nebo zjištěna jakákoliv nesrovnalost, je třeba neprodleně provést údržbu (čištění) nebo servisní opatření. Nesprávná údržba (čištění) a reakce při zjištění nesrovnalosti může vést k trvalému poškození produktu. Ručitel neručí za škody vzniklé z nedbalosti.

LI-ION baterie

Zařízení je vybaveno LI ION (lithium-iontovou) baterií, která díky své fyzikální a chemické struktuře časem a používáním stárne. Výrobce udává maximální dobu provozu zařízení v laboratorních podmínkách, kde nastávají optimální provozní podmínky pro zařízení a samotná baterie je nová a plně nabitá. Skutečná doba provozu se může lišit od deklarované v nabídce a nejedná se o vadu zařízení, ale o vlastnost výrobku. Pro zachování maximální životnosti baterie se nedoporučuje vybíjet pod 3,18V nebo 15% celkové kapacity. Nižší hodnoty, např. 2,5V u článku, jej trvale poškozují a nevztahuje se na ně záruka. Pokud baterii nebo celé zařízení nepoužíváte déle než jeden měsíc, nabijte baterii na 50 % a pravidelně každé dva měsíce kontrolujte úroveň nabití. Baterii a zařízení skladujte na suchém místě, mimo dosah slunečního záření a negativních teplot.

LIPO baterie

Zařízení je vybaveno LI PO (lithium-polymerovou) baterií, která díky své fyzikální a chemické struktuře časem a používáním stárne. Výrobce udává maximální dobu provozu zařízení v laboratorních podmínkách, kde nastávají optimální provozní podmínky pro zařízení a samotná baterie je nová a plně nabitá. Skutečná doba provozu se může lišit od deklarované v nabídce a nejedná se o vadu zařízení, ale o vlastnost výrobku. Pro zachování maximální životnosti baterie se nedoporučuje vybíjet pod 3,5V nebo 5% celkové kapacity. Nižší hodnoty, např. 3,2V u článku, jej trvale poškozují a nevztahuje se na ně záruka. Pokud baterii nebo celé zařízení nepoužíváte déle než jeden měsíc, nabijte baterii na 50 % a pravidelně každé dva měsíce kontrolujte úroveň nabití. Baterii a zařízení skladujte na suchém místě, mimo dosah slunečního záření a negativních teplot.

18. Kontakt

cs@akasotech.com www.akasotech.com

Máte-li jakékoli dotazy k produktům AKASO, kontaktujte nás. Odpovíme do 24 hodin.